SEZIONI TIPO IN RILEVATO CON BARRIERE INFISSE

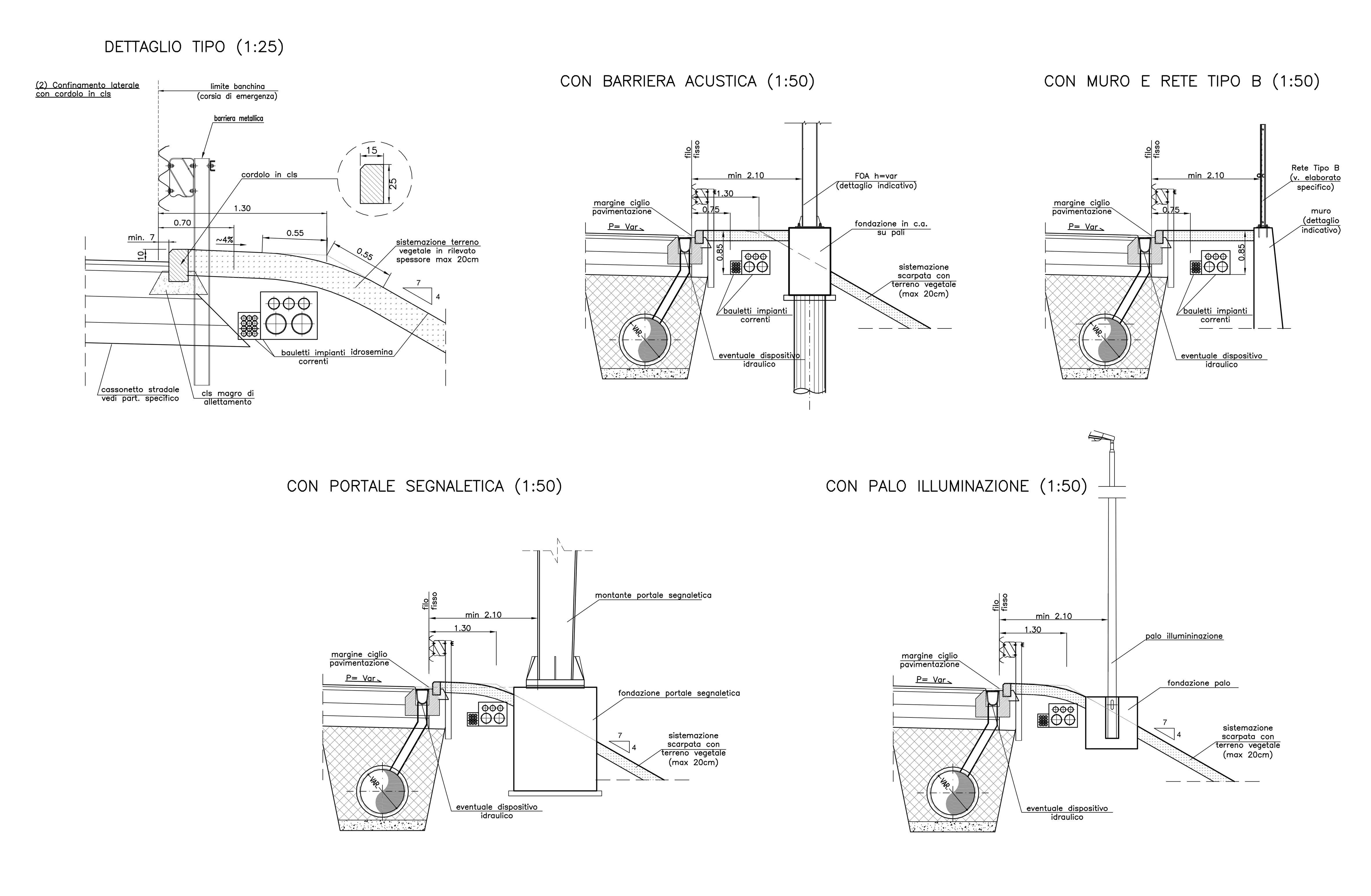

SEZIONI TIPO IN TRINCEA

CON MURO DI CONTRORIPA (1:50)

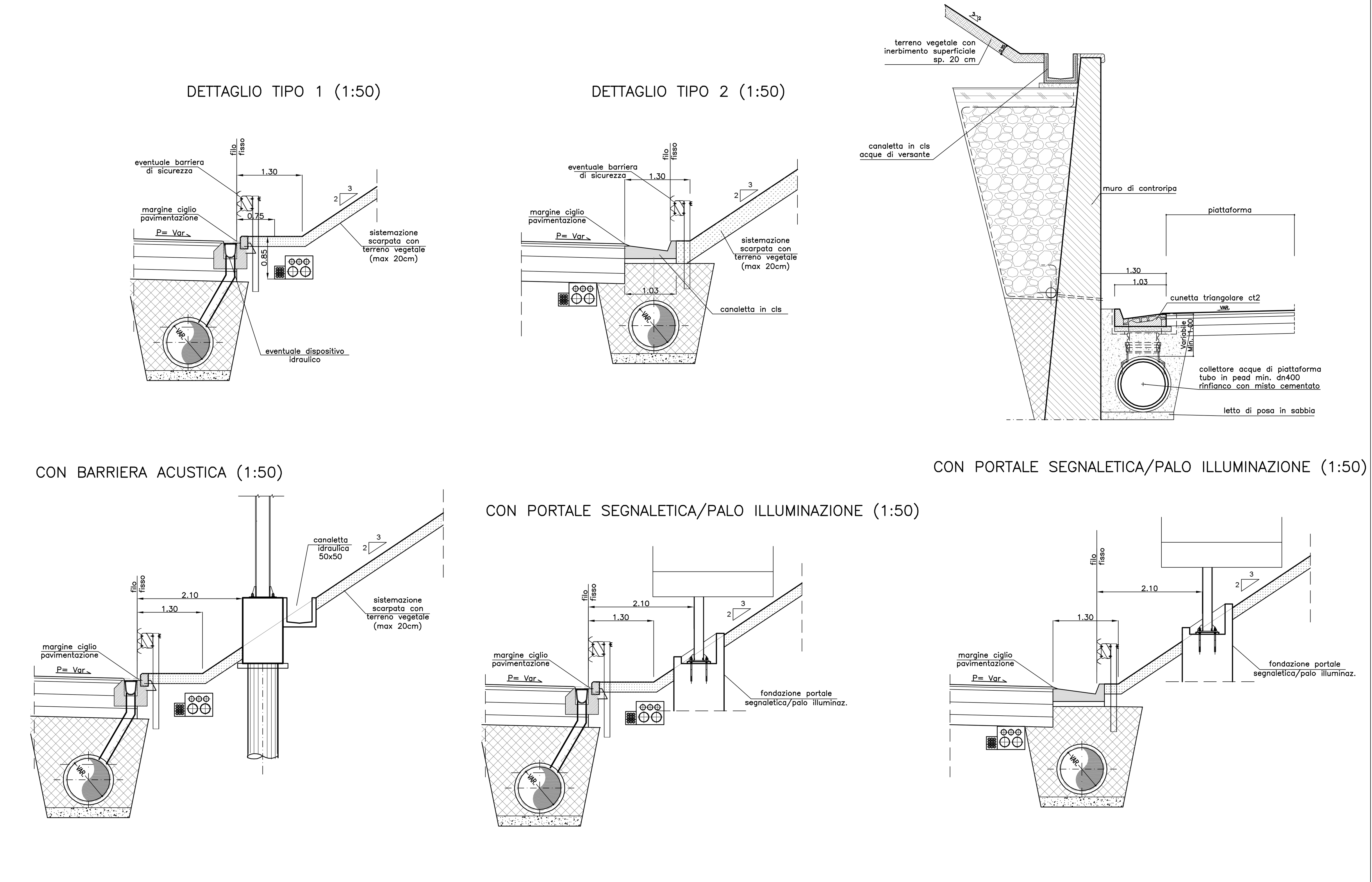

SEZIONI TIPO IN RILEVATO CON BARRIERE SU CORDOLO

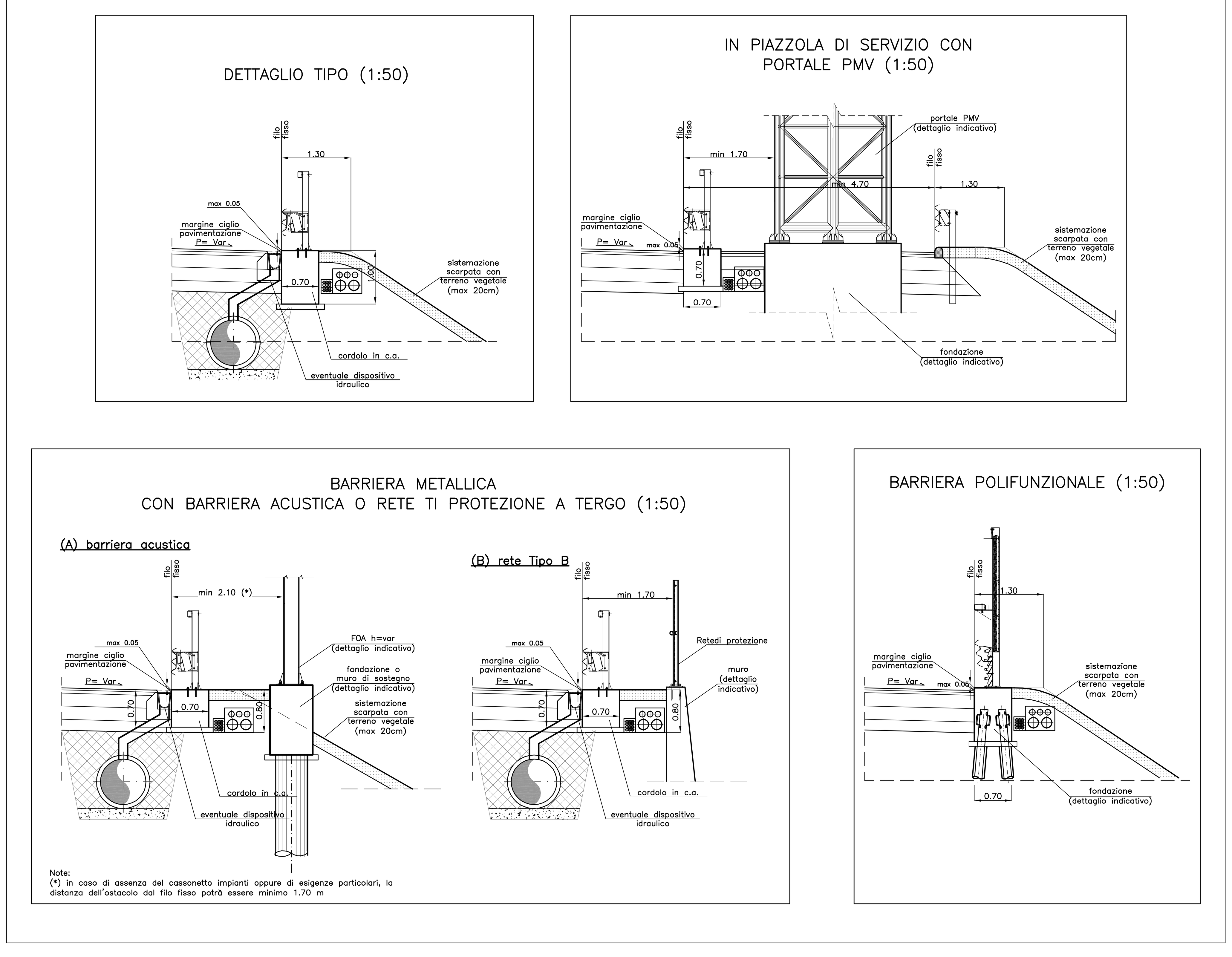

SEZIONI TIPO SU OPERA D'ARTE

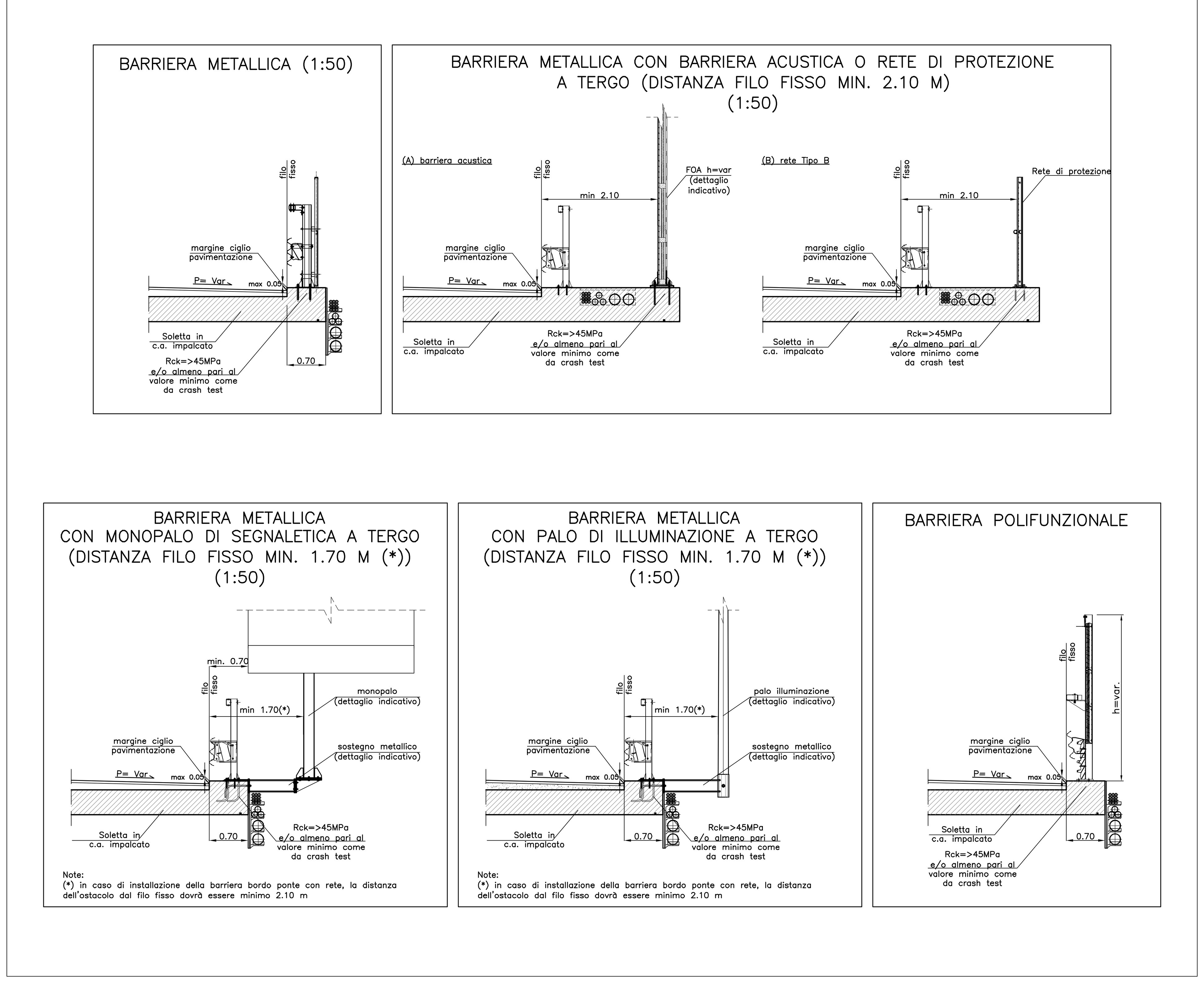

PARTICOLARE PAVIMENTAZIONE
A14, COMPLANARI E SVINCOLI (1:25)

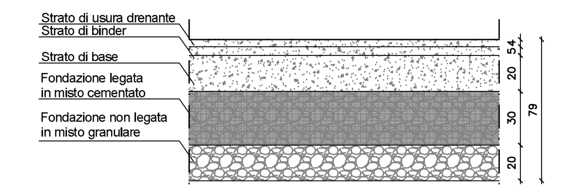

autostrade // per l'italia

AUTOSTRADA (A14) : BOLOGNA–BARI–TARANTO

POTENZIAMENTO DEL SISTEMA TANGENZIALE DI BOLOGNA TRA BORGO PANIGALE E SAN LAZZARO

PROGETTO PRELIMINARE

AUTOSTRADA E COMPLANARI

PARTE STRADALE
SEZIONI TIPOLOGICHE
PARTICOLARI ELEMENTI MARGINALI E PAVIMENTAZIONI

IL RESPONSABILE PROGETTAZIONE SPECIALISTICA — Ing. Gianluca Spinazzola, Ord. Ingg. Milano N. 26796 — RESPONSABILE UFFICIO STD
IL RESPONSABILE INTEGRAZIONE PRESTAZIONI SPECIALISTICHE — Ing. Giulio Ghezzi, Ord. Ingg. Pesaro Urbino N. 1768 — CAPO PROGETTO
IL DIRETTORE TECNICO — Ing. Orlando Mazza, Ord. Ingg. Pavia N. 1496 — RESPONSABILE DIREZIONE DTP

WBS	RIFERIMENTO ELABORATO	DATA:	REVISIONE
—	111442 01 STD 0012 — —	GIUGNO 2016	n. — data —
—		SCALA: VARIE	

spea ENGINEERING gruppo Atlantia

COORDINATORE OPERATIVO DI PROGETTO — Ing. Raffaele Rinaldesi
CONSULENZA A CURA DI: —
ELABORAZIONE GRAFICA A CURA DI: —
ELABORAZIONE PROGETTUALE A CURA DI: —
IL RESPONSABILE UNITA': —

VISTO DEL RESPONSABILE SPEA DIVISIONE PROGETTAZIONE E DIREZIONE LAVORI NUOVE OPERE AUTOSTRADALI — Ing. Alberto Selleri
VISTO DEL COMMITTENTE — autostrade // per l'italia — R.U.P. – Ing. Marilisa Conte
VISTO DEL CONCEDENTE — Ministero delle Infrastrutture e dei Trasporti

IL PRESENTE DOCUMENTO NON POTRÀ ESSERE COPIATO, RIPRODOTTO O ALTRIMENTI PUBBLICATO, IN TUTTO O IN PARTE, SENZA IL CONSENSO SCRITTO DELLA SOC. AUTOSTRADE PER L'ITALIA S.P.A. OGNI UTILIZZO NON AUTORIZZATO SARÀ PERSEGUITO A NORMA DI LEGGE.
THIS DOCUMENT MAY NOT BE COPIED, REPRODUCED OR PUBLISHED, EITHER IN PART OR IN ITS ENTIRETY, WITHOUT THE WRITTEN PERMISSION OF SOC. AUTOSTRADE PER L'ITALIA S.P.A. UNAUTHORIZED USE WILL BE PROSECUTED BY LAW.